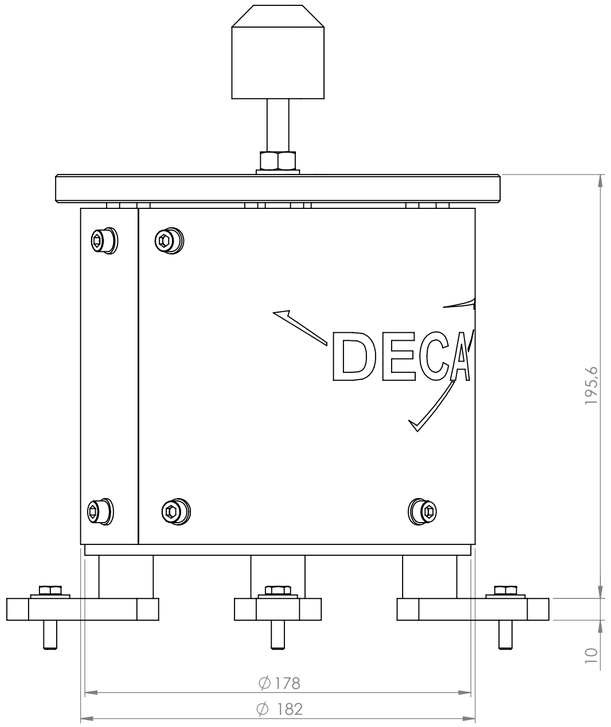

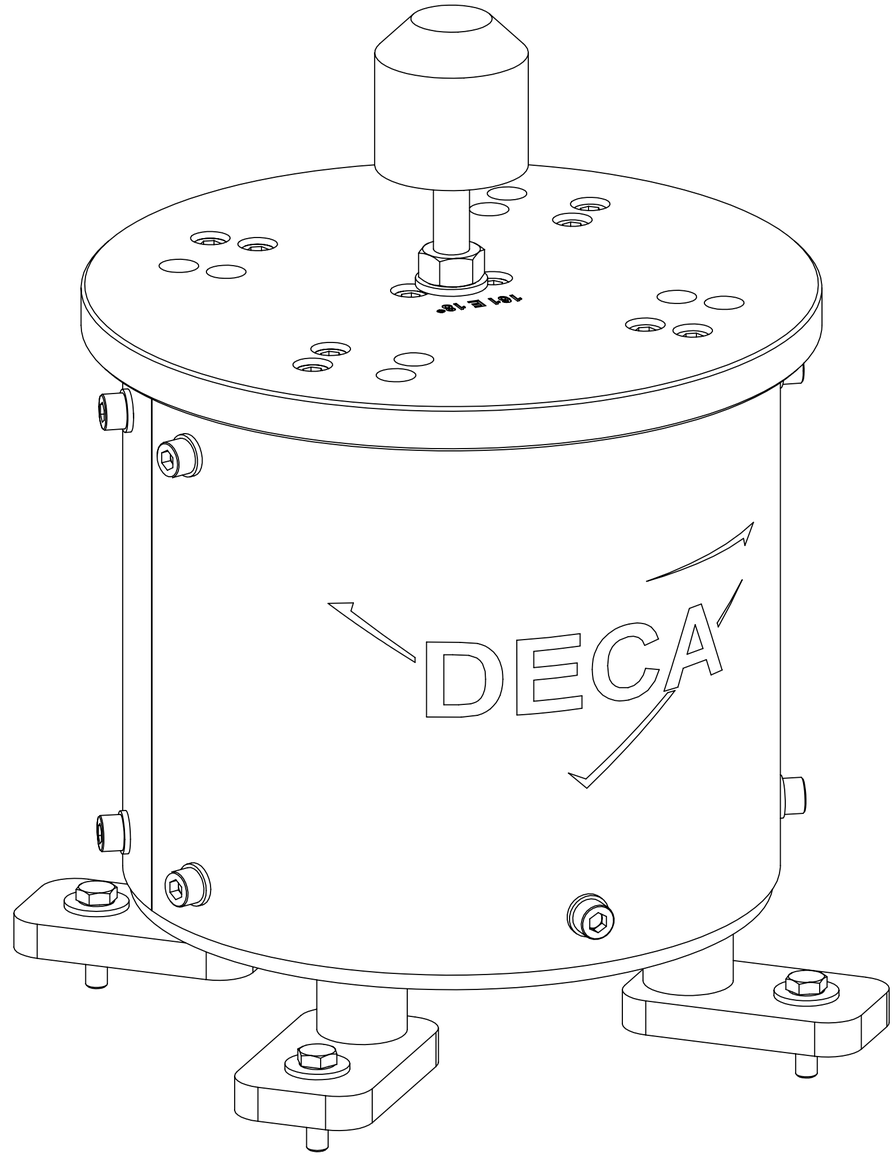

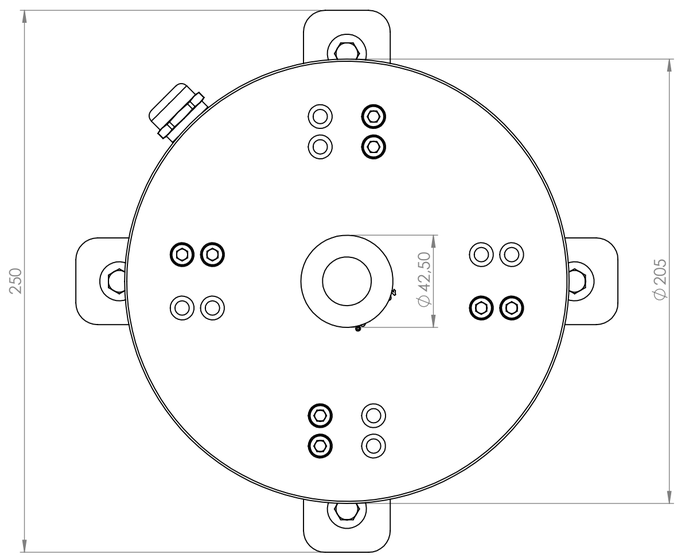

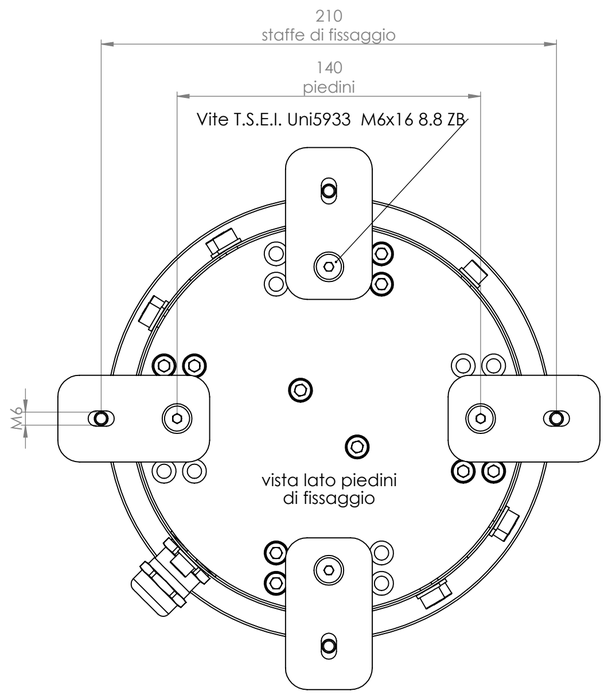

VIBR.min. 6000
nr. elettromagneti 1
POT. VA. 175
V. 220 - 50 Hz

Dimensioni, caratteristiche tecniche, accessori e imballi possono essere variati in qualsiasi momento senza preavviso ed ad insidacabile giudizio della Deca

Revisione	Descrizione revisione	Disegnatore	Data
	EMISSIONE	Antonio Messinetti	09/03/2022

Materiale	Peso Kg 13.31	Grado di finitura	Trattamento
Note			Durezza
			Profondità

Tolleranze generali lineari	Tolleranze generali geometriche	Grado Tolleranza	Tolleranze angolari	Smussi non quotati	Raggi non quotati	Sistema E UNI 3970
ISO 286-1 ISO 8015	UNI EN 2768 H					

DECA S.r.l. VIBROALIMENTATORI ELEVATORI
Via XXV Aprile,2
23804 Monte Marenzo (Lc)
Tel. 0341/632080
Fax 0341/608154
E-mail: info@decasrl.biz

Descrizione: Base vib. circ. 161 E 18° Sinistra

Lunghezza:
Larghezza:
Sp./Ø:

Disegno: BVC000009
Revisione codice
Disegnatore: Antonio Messinetti
Codice: BVC161S001
Revisione
Data: 09/03/2022

SCALA:1:2
A2
FOGLIO 1 DI 1

Deca S.r.l. si riserva tutti i diritti sul presente documento e con quanto rappresentato.
E' vietato riprodurlo, utilizzarlo e renderlo accessibile a terzi senza autorizzazione scritta