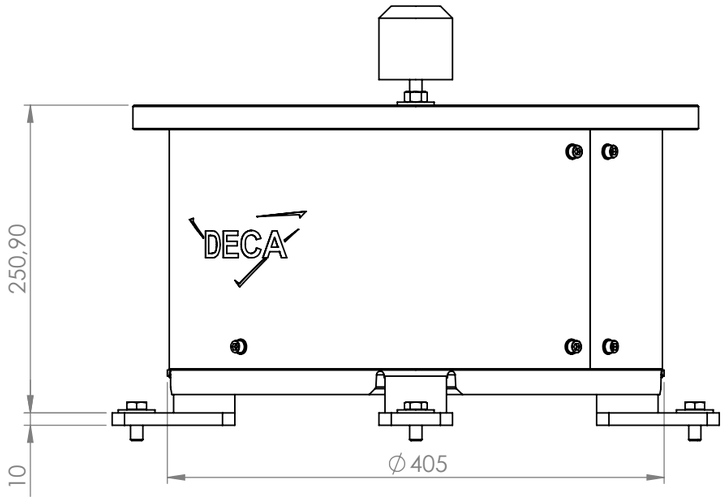

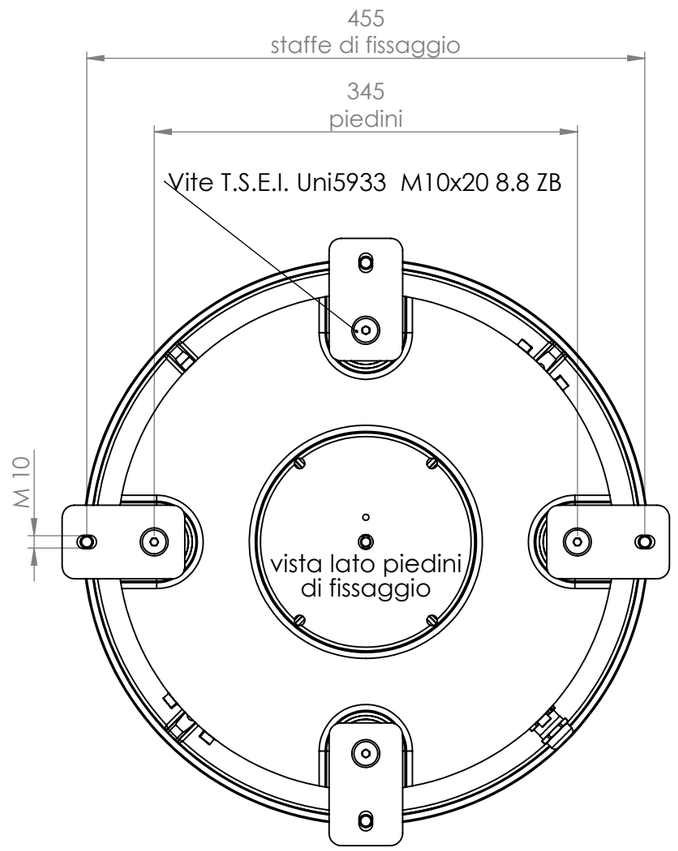

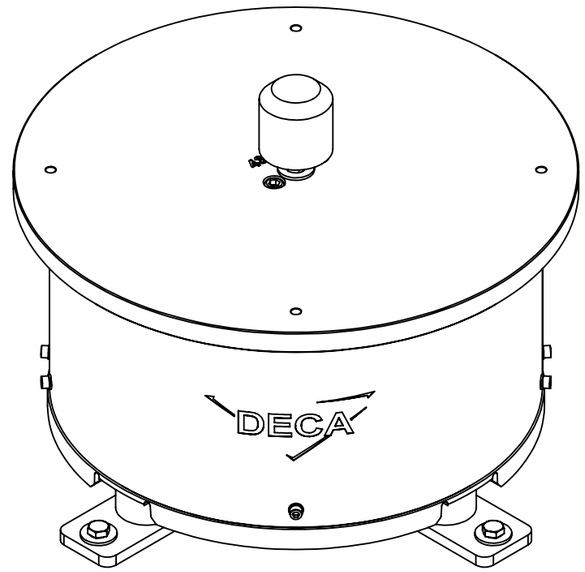

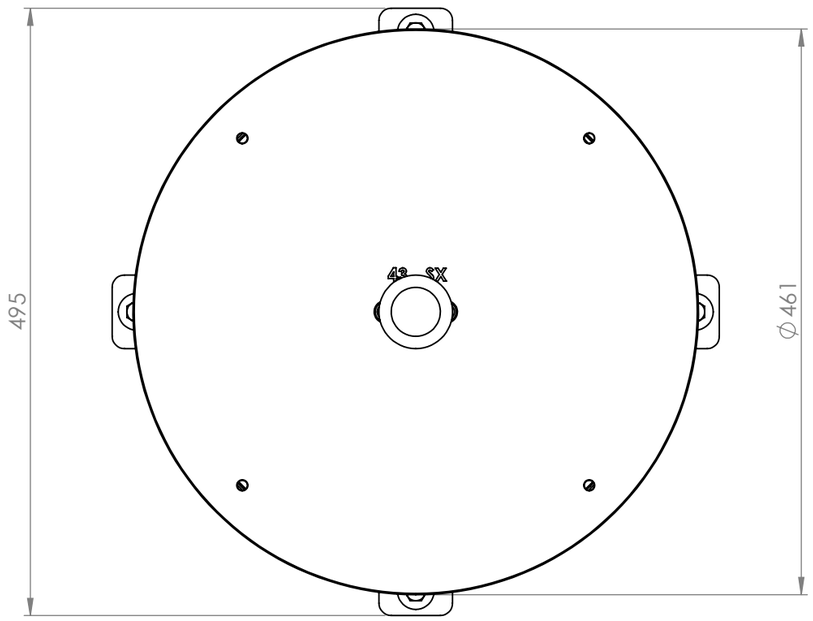

VIBR.min. 3000
nr. elettromagneti 1
POT. VA. 1200
V. 220 - 50 Hz

Revisione	Descrizione revisione	Disegnatore	Data
00	EMISSIONE	Antonio Messinetti	19/02/2022

Materiale: Ghisa	Peso Kg: 72.606	Grado di finitura	Trattamento		
Note			Durezza		
			Profondità		
Tolleranze generali lineari: ISO 286-1 ISO 8015	Tolleranze generali geometriche: UNI EN 2768 H	Grado Tolleranza	Tolleranze angolari	Smussi non quotati	Raggi non quotati

Sistema E
UNI 3970

DECA s.r.l.
VIBROALIMENTATORI ELEVATORI
Via XXV Aprile,2
23804 Monte Marenzo (Lc)
Tel. 0341/632080
Fax 0341/608154
E-mail: info@decasrl.biz

Deca S.r.l. si riserva tutti i diritti sul presente documento e con quanto rappresentato.
E' vietato riprodurlo, utilizzarlo e renderlo accessibile a terzi senza autorizzazione scritta

Descrizione: Base vib. circ. 431 Sinistra		Lunghezza:	
		Larghezza:	
Disegno: BVC000019	Revisione disegno: 00	Sp./Ø:	SCALA:1:5
Disegnatore: Antonio Messinetti	Codice: BVC431S001	Revisione: 00	A3
Data: 19/02/2022			FOGLIO 1 DI 1

Dimensioni, caratteristiche tecniche, accessori e imballi possono essere variati in qualsiasi momento senza preavviso ed ad insidacabile giudizio della Deca