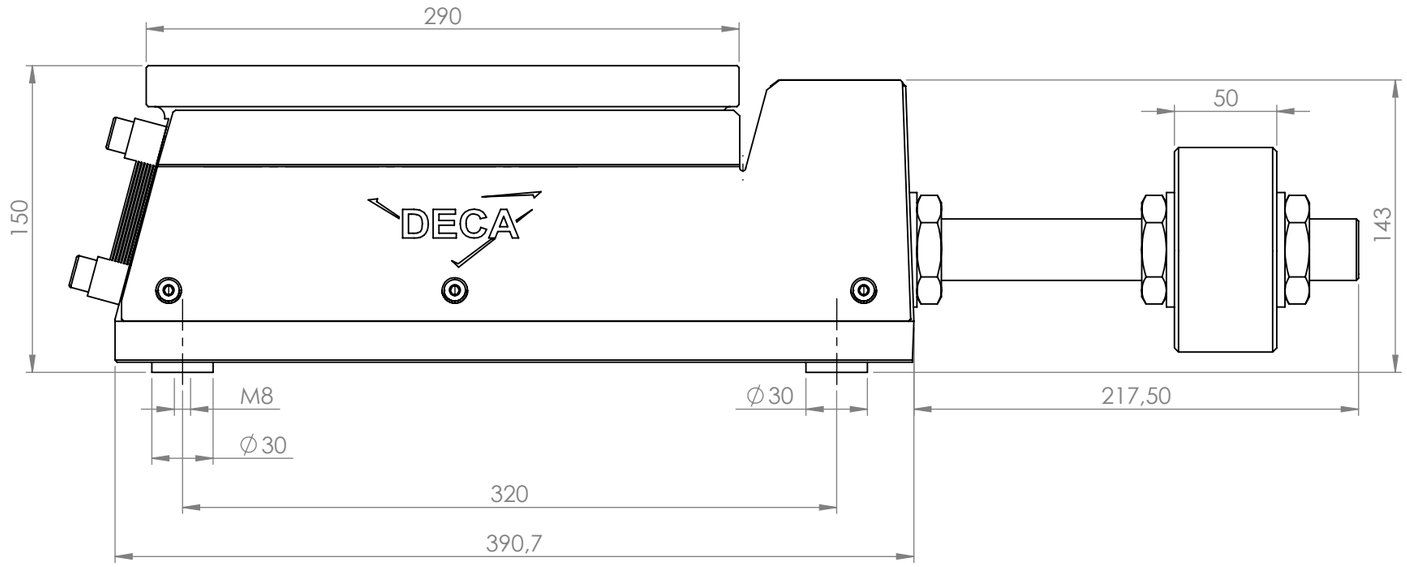

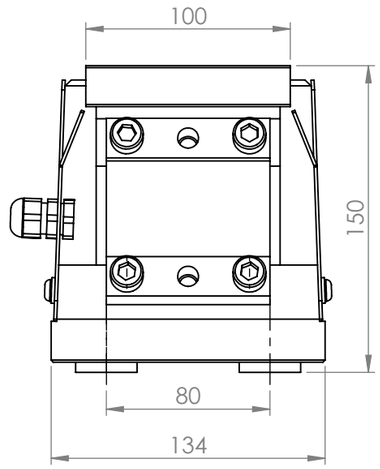

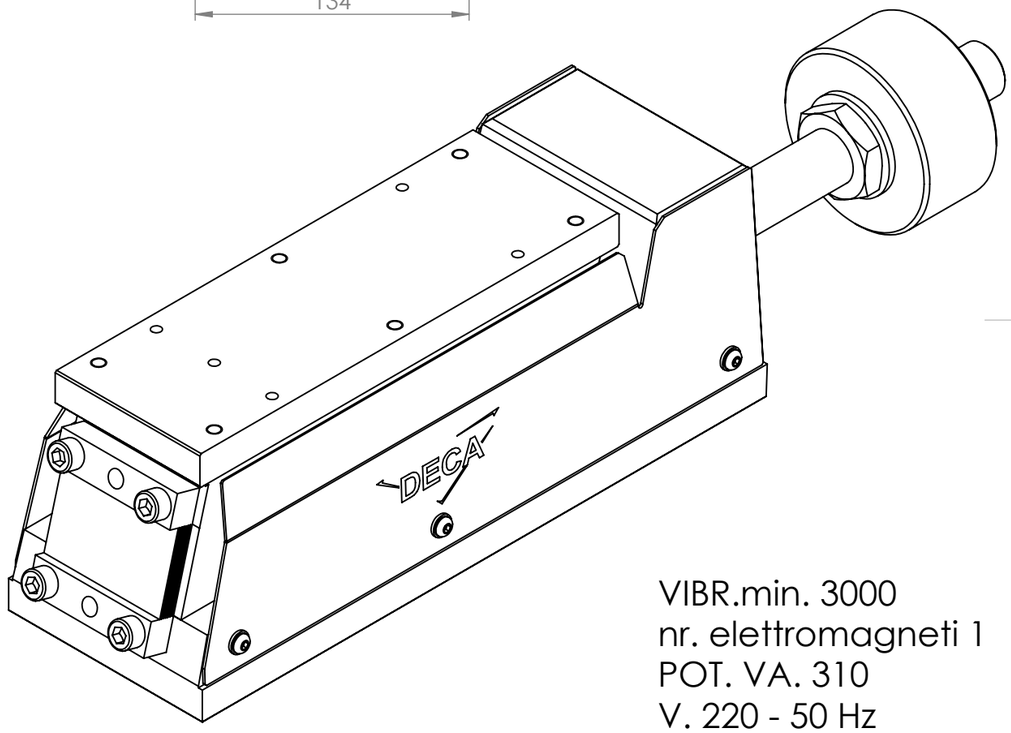

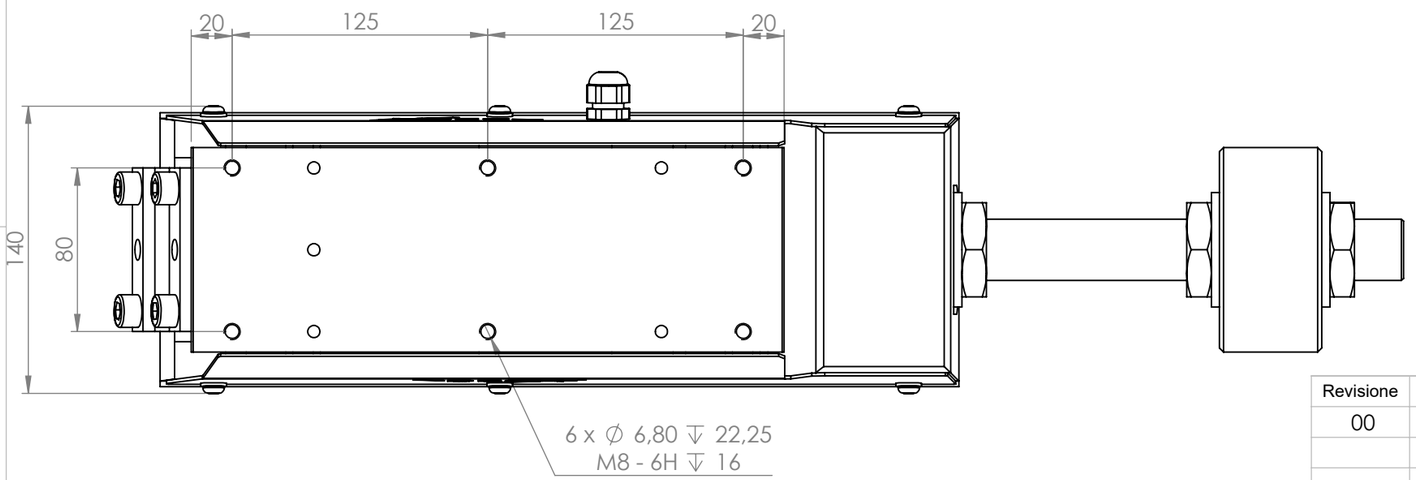

VIBR.min. 3000
nr. elettromagneti 1
POT. VA. 310
V. 220 - 50 Hz

Dimensioni, caratteristiche tecniche, accessori e imballi possono essere variati in qualsiasi momento senza preavviso ed ad insidacabile giudizio della Deca

Revisione	Descrizione revisione	Disegnatore	Data
00	EMISSIONE	Antonio Messinetti	18/03/2022

Materiale	Peso Kg 35.000	Grado di finitura	Trattamento		
Note 3000 Vib.			Durezza		
			Profondità		
Tolleranze generali lineari ISO 286-1 ISO 8015	Tolleranze generali geometriche UNI EN 2768 H	Grado Tolleranza	Tolleranze angolari	Smussi non quotati	Raggi non quotati

Sistema E UNI 3970

DECA s.r.l.
VIBROALIMENTATORI ELEVATORI
Via XXV Aprile,2
23804 Monte Marenzo (Lc)
Tel. 0341/632080
Fax 0341/608154
E-mail: info@decasrl.biz

Descrizione: Base vibrante lineare Mod. VL401
Uscita cavo Dx

Lunghezza:
Larghezza:
Sp./Ø:

Disegno
Revisione disegno 00
Disegnatore Antonio Messinetti
Data 18/03/2022
Codice BVL401D01
Revisione 00

SCALA:1:3
A3
FOGLIO 1 DI 1

Deca S.r.l. si riserva tutti i diritti sul presente documento e con quanto rappresentato.
E' vietato riprodurlo, utilizzarlo e renderlo accessibile a terzi senza autorizzazione scritta