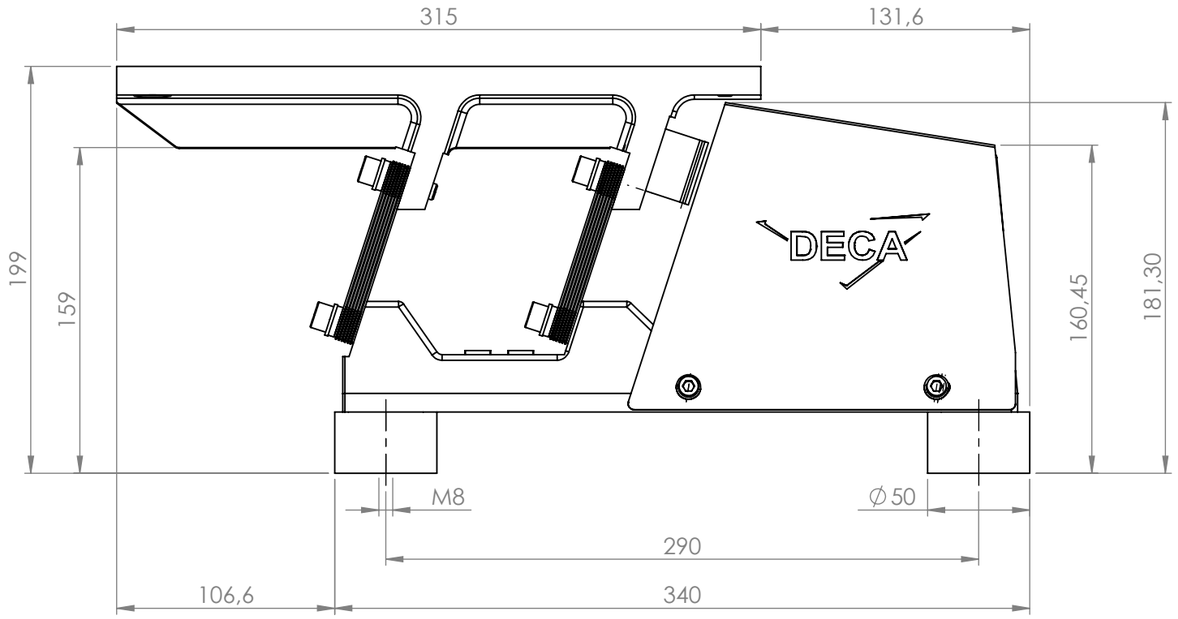

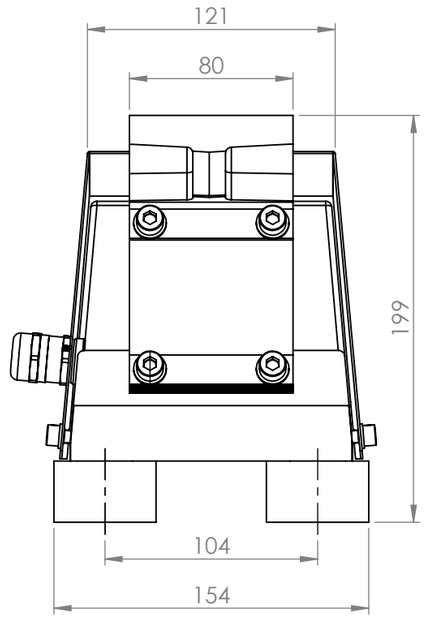

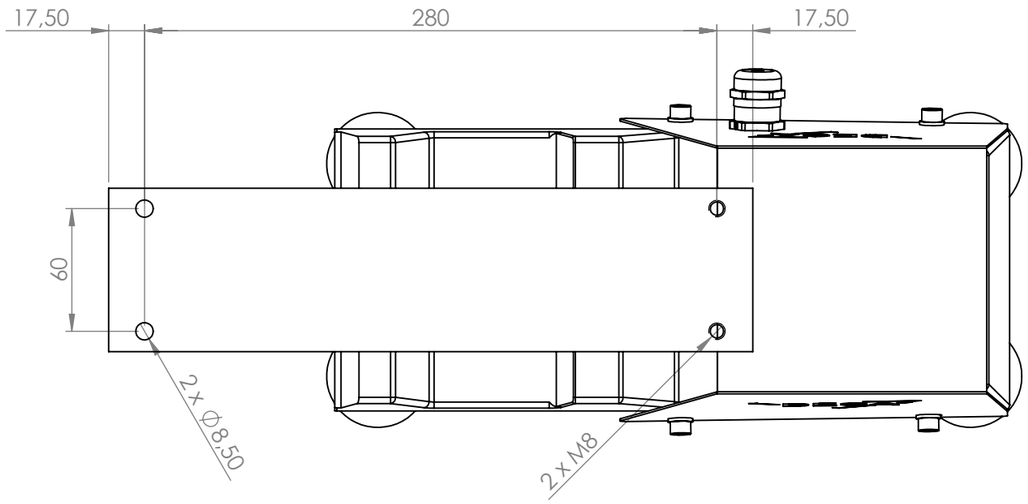

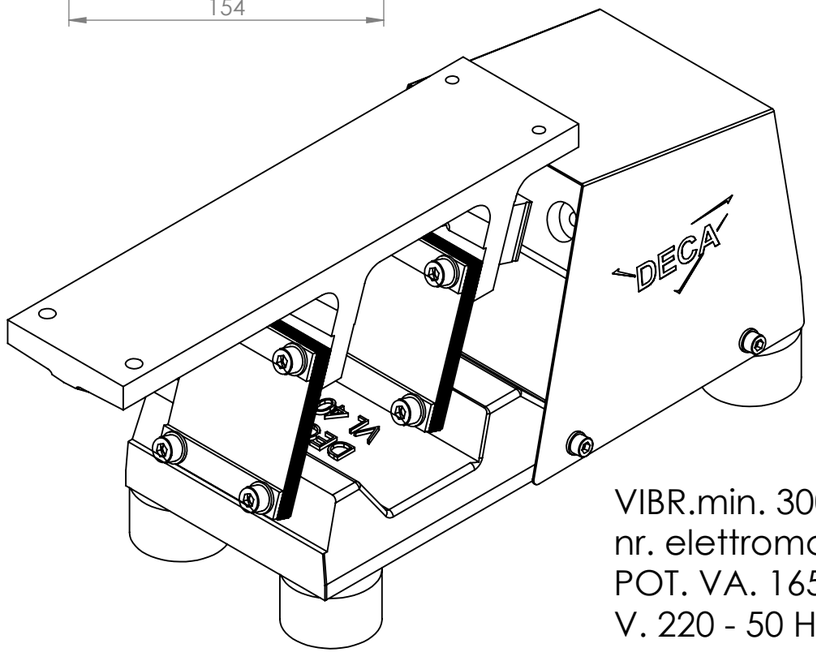

VIBR.min. 3000
nr. elettromagneti 1
POT. VA. 165
V. 220 - 50 Hz

Revisione	Descrizione revisione	Disegnatore	Data
00	EMISSIONE	Fabio Pigazzi	29/04/2020

Materiale: Ghisa	Peso Kg: 20.23	Grado di finitura	Trattamento
Note			Durezza
			Profondità

Tolleranze generali lineari	Tolleranze generali geometriche	Grado Tolleranza	Tolleranze angolari	Smussi non quotati	Raggi non quotati	Sistema E UNI 3970
ISO 286-1 ISO 8015	UNI EN 2768 H					

DECA s.r.l.
VIBROALIMENTATORI ELEVATORI
Via XXV Aprile,2
23804 Monte Marenzo (Lc)
Tel. 0341/632080
Fax 0341/608154
E-mail: info@decasrl.biz

Deca S.r.l. si riserva tutti i diritti sul presente documento e con quanto rappresentato.
E' vietato riprodurlo, utilizzarlo e renderlo accessibile a terzi senza autorizzazione scritta

Descrizione: Base vibrante lineare Mod.VL401 TR
Uscita cavo Dx

Disegno: BVL000011 — Revisione disegno: 00
Disegnatore: Fabio Pigazzi — Codice: BVL4TRD02 — Revisione: 0
Data: 29/04/2020

Lunghezza:
Larghezza:
Sp./Ø:

SCALA:1:3
A3
FOGLIO 1 DI 1

Dimensioni, caratteristiche tecniche, accessori e imballi possono essere variati in qualsiasi momento senza preavviso ed ad insidacabile giudizio della Deca