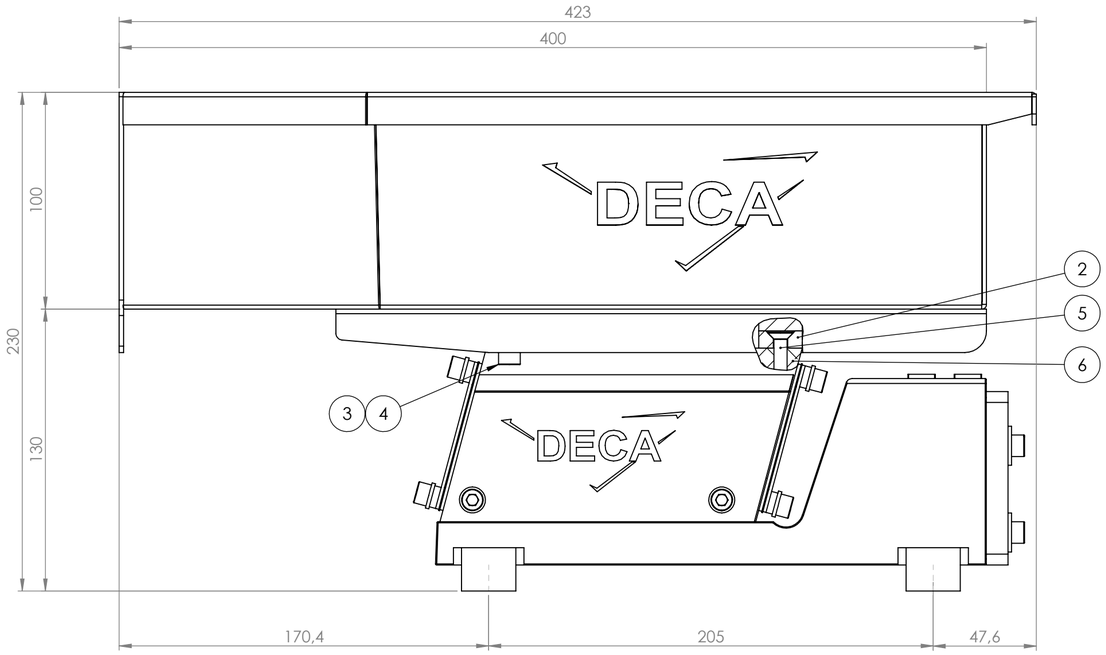

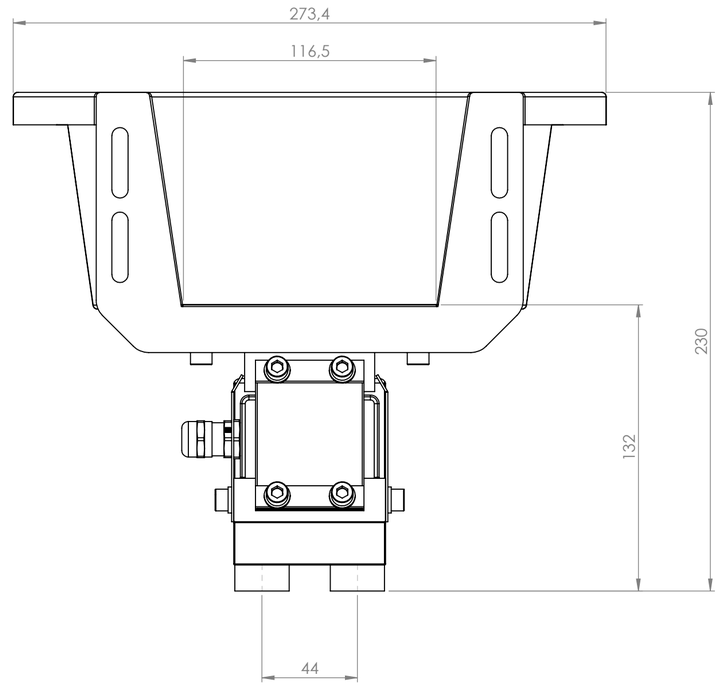

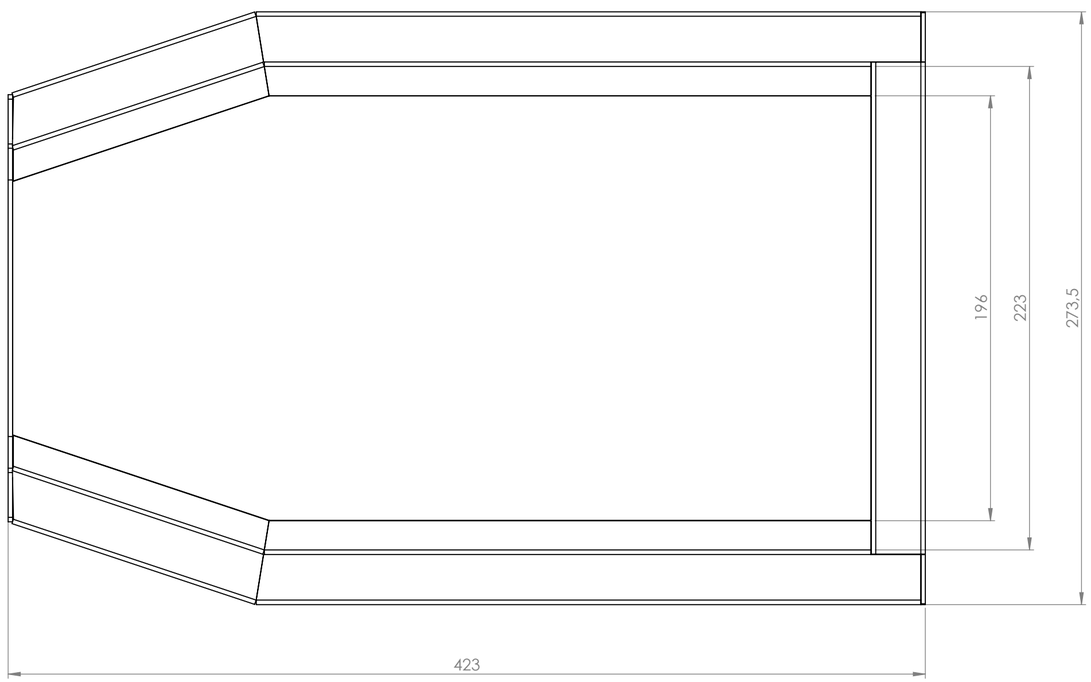

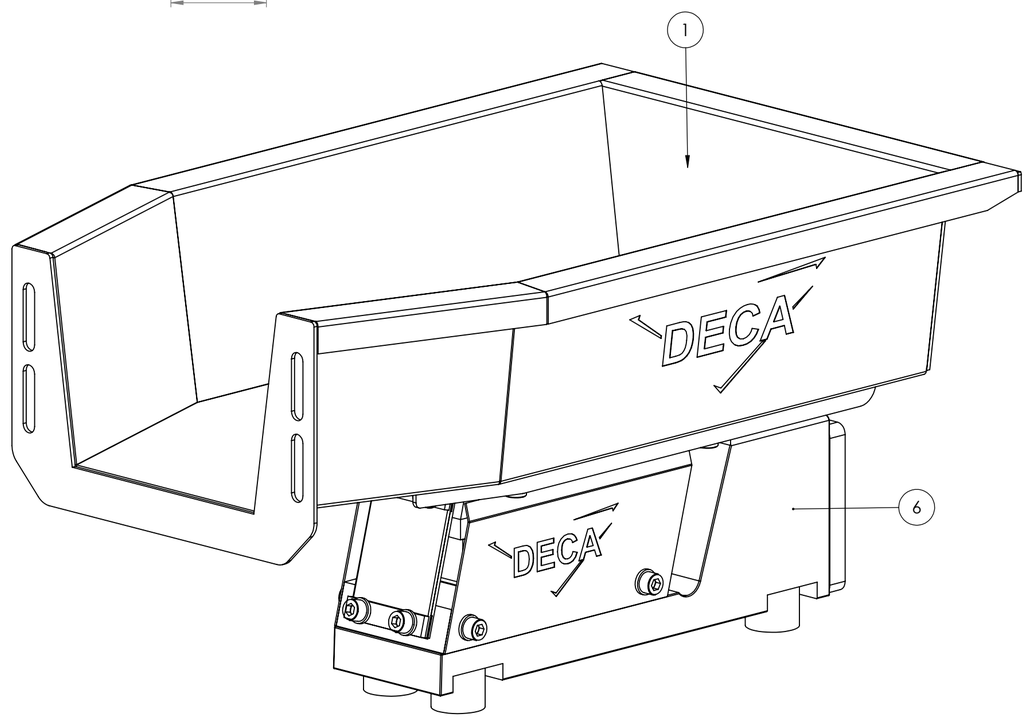

Num. articolo	CODICE	DISEGNO N°	REVISIONE	Descrizione	Descrizione Aggiuntiva	Materiale	TRATTAMENTO	Quantità
1	13C005201	13000001	00	Vasca per CVE 005 - Aisi304 saldata				1
2	13P010202	13000073	00	Piatto PO. CVE-005/010 Aisi304		AISI 304		2
3	80101271E		00	Rosetta Iso7093 G.AC 6.4x18x1.6 M6 A2		Aisi 304		4
4	80101070E016		00	Vite TCEI ISO4762 M6x16x16 A2		Aisi 304		4
5	80101073E025		00	Vite T.S.E.I. Uni5933 M6x25 A2		Aisi 304		4
6	10BVL201D01	10000114	1	Base vibrante lineare Mod.VL201	Uscita cavo Dx Costruttivo			1

Revisione	Descrizione revisione	Disegnatore	Data
00	EMISSIONE	Andrea Ponzoni	04/02/2021

Materiale | Peso Kg 11.82 | Grado di finitura | Trattamento

Note | Durezza | Profondità

Tolleranze generali lineari: ISO 286-1 ISO 8015 | Tolleranze generali geometriche: UNI EN 2768 H | Grado Tolleranza: IT 8 | Tolleranze angolari | Smussi non quotati | Raggi non quotati

Sistema E UNI 3970

DECA s.r.l. VIBROALIMENTATORI ELEVATORI
Via XXV Aprile,2
23804 Monte Marenzo (Lc)
Tel. 0341/632080
Fax 0341/608154
E-mail: info@decasrl.biz

Descrizione: Canale vibrante elettromagnetico CVE-005 AISI304

Lunghezza: | Larghezza: | Sp./Ø:

Disegno CVE000009 | Revisione codice 00

Disegnatore Andrea Ponzoni | Codice CVE00520001 | Revisione 00

Data 04/02/2021

SCALA:1:2 | A2 | FOGLIO 1 DI 1

Deca S.r.l. si riserva tutti i diritti sul presente documento e con quanto rappresentato. E' vietato riprodurlo, utilizzarlo e renderlo accessibile a terzi senza autorizzazione scritta