Num. articolo	CODICE	DISEGNO N°	REVISIONE	Descrizione	Materiale	Quantità
1	2629-29121-1T-001.00	2629-29121-1T-001.00		Telaio per Silo e Canale	Aisi304	1
2	DECA VL401	DECA VL401	0	Vibroalimentatore Lineare Mod. Deca VL401		1
3	8010101AF050	8010101AF050	00	Grano TP-CE-e.coppa Iso4026 M8x50 GR	1.7033 (34Cr4)	4
4	80101270F	80101270F	01	Rosetta Iso 7089 G. A 8.4x16x1.6 M8 A2	Aisi 304	8
5	80101170F	80101170F	01	Dado esagonale M Iso 4032 A2 M 8	AISI 304	4
6	13P080202	13000109	00	Piatto FIX. CVE-080 Aisi304	AISI 304	2
7	80101073F025	80101073F025	00	Vite T.S.E.I. Uni5933 M8x25 A2	Aisi 304	4
8	80101076F020	80101076F020	00	Vite T.E ISO4017 M8 x20 A2	Aisi 304	4
9	CV6	CV6	0	App. eletr. 6A alluminio - 230 V 50Hz		1
10	2629-29121-1S-001.00	2629-29121-1S-001.00		Silo 150 litri	Aisi304	1
11	2629-29121-1C-002.00			Canale 1150x350 H100	Aisi304	1

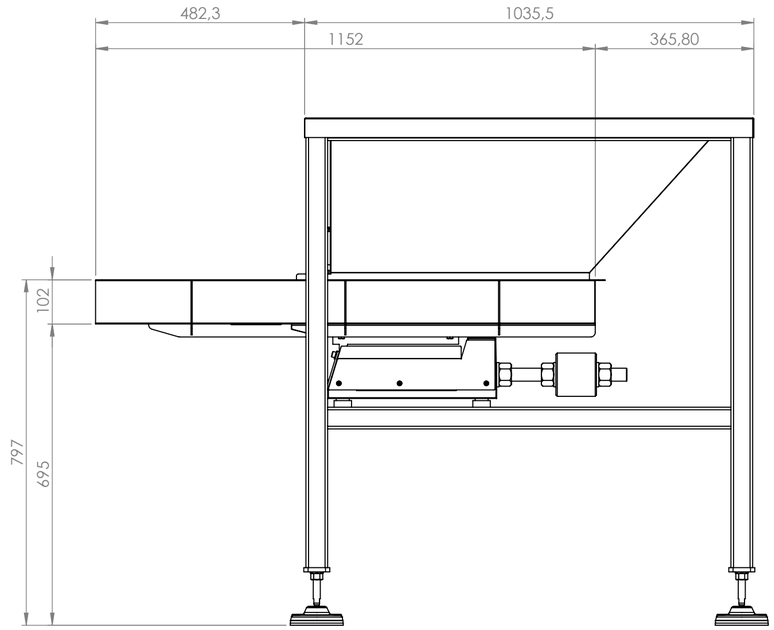

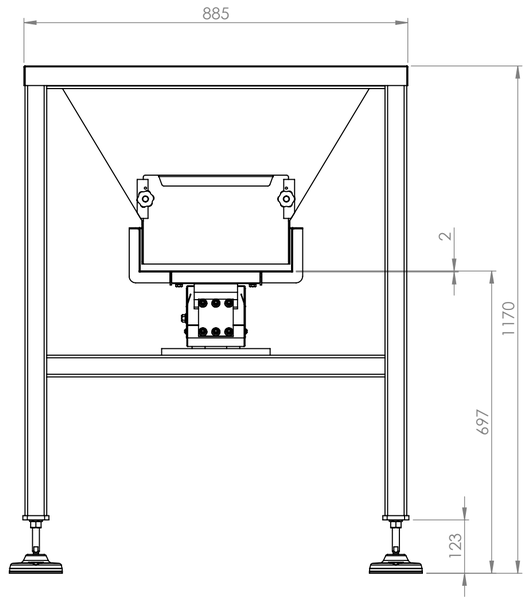

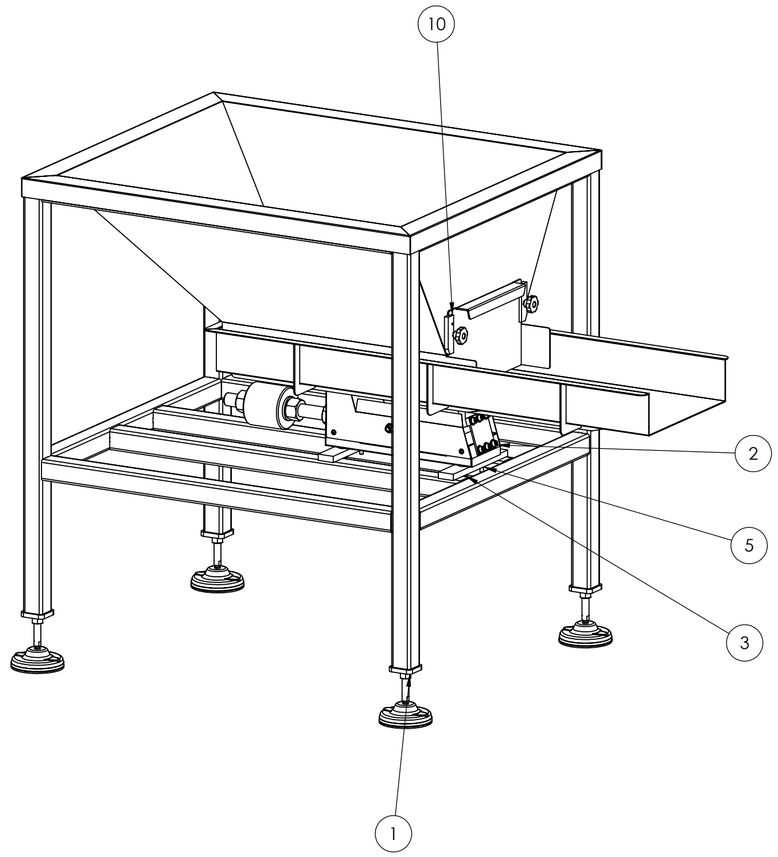

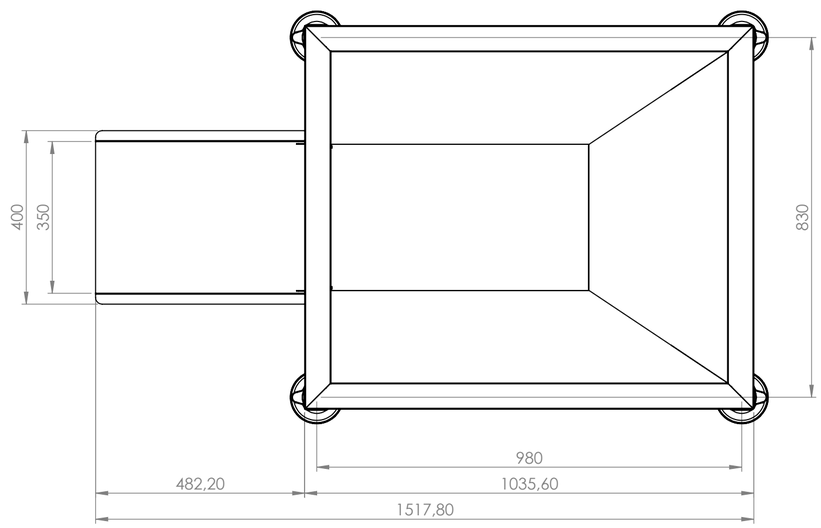

Esterno satinato
Interno Canale e Silo Vibrato

Apparecchiatura elettrica fornire sciolta

Revisione	Descrizione revisione	Disegnatore	Data

Materiale: Aisi304 | Peso Kg: 140.08 | Grado di finitura | Trattamento

Note | Durezza | Profondità

Tolleranze generali lineari: ISO 286-1 ISO 8015 | Tolleranze generali geometriche: UNI EN 2768 H | Grado Tolleranza | Tolleranze angolari | Smussi non quotati | Raggi non quotati | Sistema E UNI 3970

DECA s.r.l.
VIBROALIMENTATORI ELEVATORI
Via XXV Aprile,2
23804 Monte Marenzo (Lc)
Tel. 0341/632080
Fax 0341/608154
E-mail: info@decasrl.biz

Descrizione: Impianto trasporto Cioccolatini incartati

Lunghezza: | Larghezza: | Sp./Ø:

Disegno: 2629-29121-100.00 | Revisione codice

Disegnatore: Andrea Ponzoni | Codice: 2629-29121-100.00 | Revisione

Data

SCALA:1:10

A2

FOGLIO 1 DI 1

Deca S.r.l. si riserva tutti i diritti sul presente documento e con quanto rappresentato.
E' vietato riprodurlo, utilizzarlo e renderlo accessibile a terzi senza autorizzazione scritta