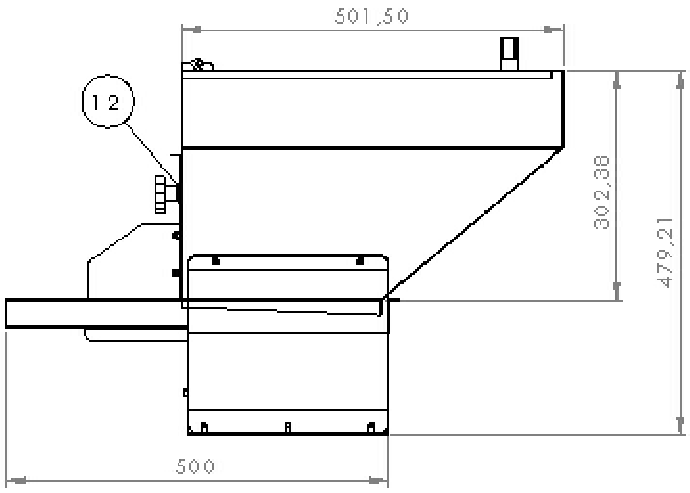

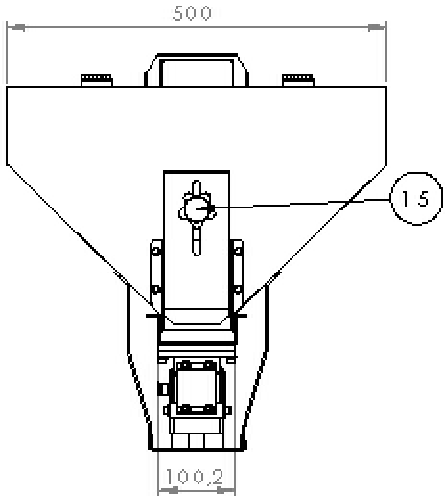

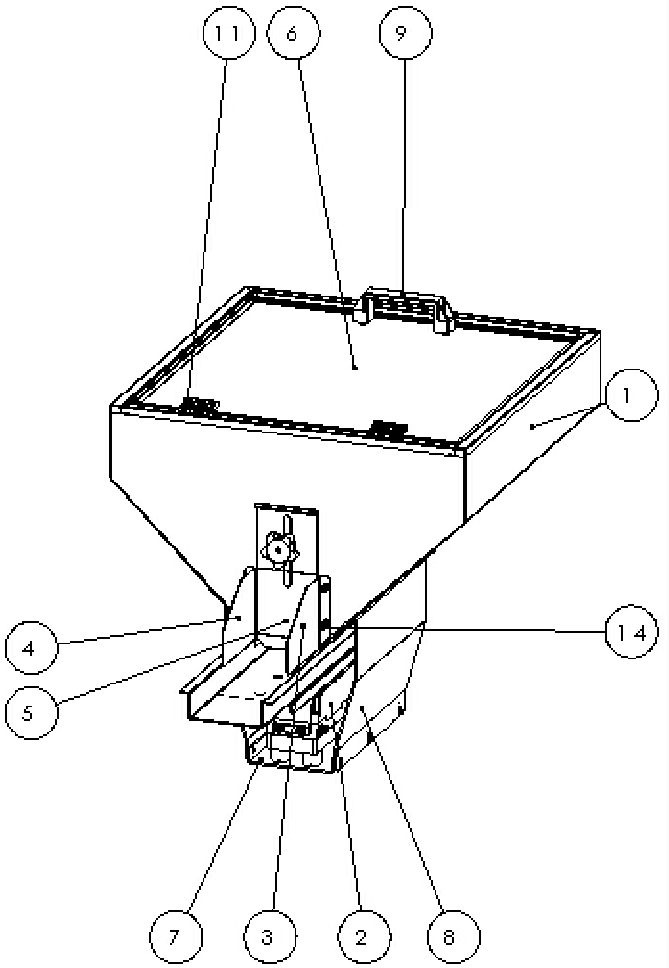

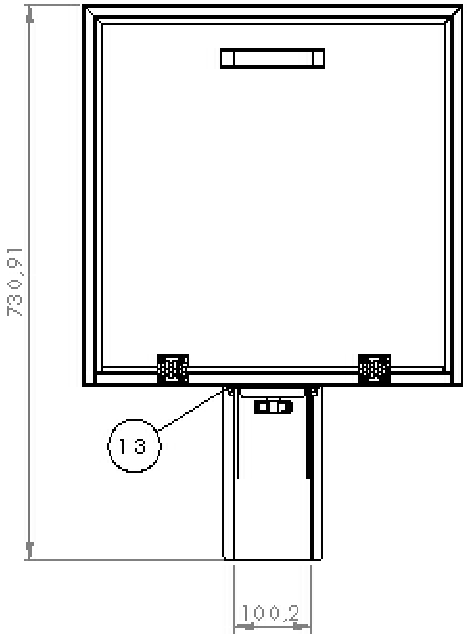

Num. articolo	Num. parte	Quantità
1	TNV-500-500-300-00-1 assieme tramoggia	1
2	TNV-500-500-300-00-2 assieme canale	1
3	TNV-500-500-300-03 part. tramoggia	1
4	TNV-500-500-300-04 part. tramoggia	1
5	TNV-500-500-300-05 part. tramoggia	1
6	TNV-500-500-300-06 part. tramoggia	1
7	TNV-500-500-300-09 part. tramoggia	1
8	TNV-500-500-300-10 part. tramoggia	2
9	4162	1
10	B18.3.4M - 5 x 0.8 x 8 SBHCS --N	4
11	4050	2
12	Washer DIN 9021 - 8.4	1
13	Washer DIN 125 - A 5.3	4
14	DIN 1587 - M5 --NUC	4
15	VC.692_50 p-M8x25 volantino a lobi D.50 M8x25 maschio	1

DECA

DISEGNO N°: TNV-500-500-300-00

Rev. 0

Questo disegno non può essere riprodotto, usato o reso noto a terzi senza autorizzazione della DECA srl